moments furniture

Enjoy

Fauteuil \

Ajoutez une touche de design à votre maison avec le large Enjoy 2,5 ou 1 fauteuil Enjoy. Intemporel et dans sa forme la plus pure, ce canapé s'intègre dans tous les intérieurs. La banquette offre un confort ergonomique maximal sans sacrifier l'élégance.

Design épuré, serein

Conçue par le designer renommé Axel Enthoven, la banquette Enjoy est un mélange unique d'esthétique radicalement simplifiée et de confort d'assise ultime. Avec ses pieds noirs subtilement raffinés et son design minimaliste et épuré, ce canapé s'intègre à tous les intérieurs.

Confort assuré sur un canapé élégant

Vous allonger sur le canapé, vous détendre avec un bon livre ou la tablette sur vos genoux pour votre série préférée ? Tout est possible grâce à Enjoy. Que vous optiez pour un fauteuil à 1 personne ou un fauteuil un peu plus large à 2,5 sièges, le canapé Enjoy vous offre une assise et un dossier ergonomiques et des accoudoirs confortables. Chaque canapé Enjoy est équipé de mousses de qualité pour un confort d'assise sublime.

Qu'est-ce qui rend le fauteuil Enjoy si unique? \

- \\ Design intemporel et moderne
- \\ Choix de pieds en métal ou en bois
- \\ Confort d'assise de haute qualité et dossier ergonomique

Sous réserve de modifications, dernière mise à jour 2023-12, les images ne sont présentées qu'à des fins d'illustration

Moments Furniture nv • Deefakkerstraat 2, B-8770 Ingelmunster • +32(0)51 489 258

PIEDS

Pieds métalliques
Pieds plissés en métal noir laqué au look designer, adaptés à un usage domestique. Equipé d'un patin de sol en polyamide.

Pieds en bois
Pieds en hêtre massif, teintés selon la collection de couleurs. Équipés d'un patin et adaptés à un usage intensif.

Pieds métalliques

Pieds en bois

CARACTÉRISTIQUES TECHNIQUES

Cadre Panneau d'aggloméré, OSB et contreplaqué en hêtre.
Suspension Nosag 3,8 mm acier dur avec sangle.
Assise HR 37 kg/m³ avec 200g de ouate.
Dossier HR 30 kg/m³ avec 200g de ouate.
Panneaux latéraux Polyéther 65 kg/m³ avec 300g de ouate.

DIMENSIONS

MODÈLE	B	D	H						kg		★
Enjoy sofa 1-place pieds métalique	83	77	86	60	54	45	40	60	33	oui	★ ★ ★
Enjoy sofa 1-place pieds en bois	83	77	86	60	54	45	40	60	32	oui	★ ★ ★
Enjoy sofa 2,5-places pieds métaliques	172	77	86	148	54	45	40	60	50	oui	★ ★ ★
Enjoy sofa 2,5-places pieds en bois	172	77	86	148	54	45	40	60	48	oui	★ ★ ★

★ = usage domestique / ★ ★ = usage professionel / ★ ★ ★ = usage professionel intensif

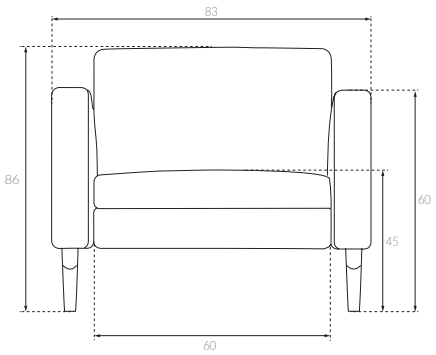

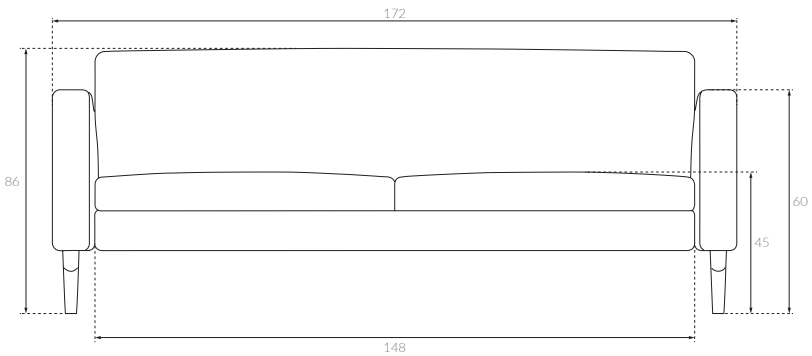

Sous réserve de modifications, dernière mise à jour 2023-12, les images ne sont présentées qu'à des fins d'illustration

momentsfurniture.com